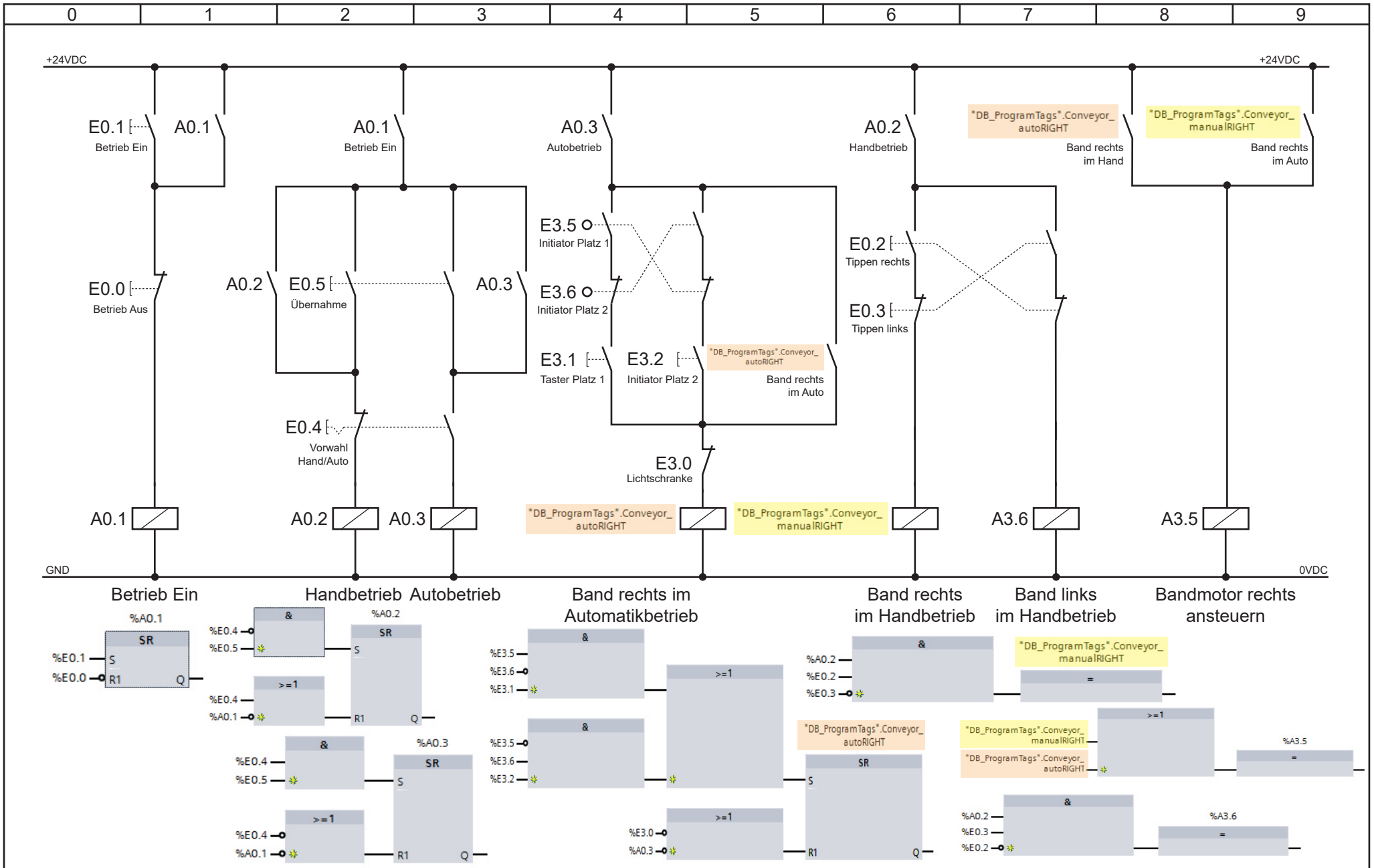

Elektroschema	Beispiel Relaistechnik	Betriebsarten und Bandmotor	19. Februar 2022 M. Glarner	Blatt 1